# Festschmierbuchsen mit Graphiteinsätzen nach DIN 9834 (VDI)

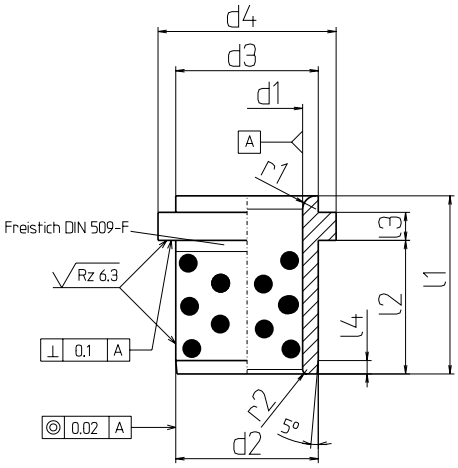


| ø d1 H7 | ø d2 h6 | ø d3 -0,25 | ø d4 -0,8 | l1 -1 -1,6 mm | l2 -2 -2,5 mm | l3 ±0,1 mm | l4 ±1 mm | r1 mm | r2 mm | Bestellnr. Buchse | Bestellnr. Klemme |
|---|---|---|---|---|---|---|---|---|---|---|---|
| 25 | 32 | 32 | 40 | 40 | 32 | 6,3 | 3 | 3 | 1 | O6 2532 770 | D6 0078 100 |
| 32 | 40 | 40 | 50 | 50 | 40 | 6,3 | 4 | 3 | 1 | O6 3240 770 | D6 0078 100 |
| 40 | 50 | 50 | 63 | 63 | 50 | 6,3 | 5 | 3 | 1 | O6 4050 770 | D6 0078 100 |
| 50 | 63 | 63 | 71 | 71 | 56 | 6,3 | 6,3 | 5 | 1 | O6 5063 770 | D6 0078 100 |
| 63 | 80 | 80 | 90 | 80 | 63 | 10 | 8 | 6 | 1 | O6 6380 770 | D6 0078 200 |
| 80 | 100 | 100 | 112 | 100 | 80 | 10 | 10 | 8 | 1 | O6 8010 770 | D6 0078 200 |
| 100 | 125 | 125 | 140 | 125 | 106 | 10 | 12,5 | 10 | 1 | O6 1012 770 | D6 0078 200 |

Benötigte Klemmen bitte separat bestellen, sind nicht im Lieferumfang der Buchsen enthalten.

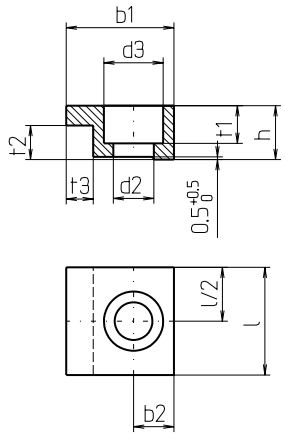


| t2 -0,3 | b1 | b2 | d2 +0,2 | d3 +0,2 | h | l -0,3 | t1 +0,2 | t3 +0,3 | Schraube (incl.) | Bestellnr. |
|---|---|---|---|---|---|---|---|---|---|---|
| 6,3 | 20 | 7,5 | 7 | 11 | 10 | 20 | 7 | 5 | M6 x 16 | D6 0078 100 |
| 10 | 32 | 11 | 11,5 | 17,5 | 16 | 32 | 11,5 | 10 | M10 x 20 | D6 0078 200 |

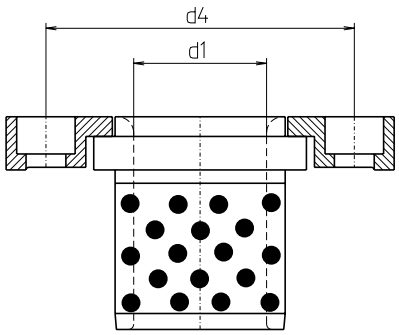


Anschlussmaße zur Befestigung

| d1 | 25 | 32 | 40 | 50 | 63 | 80 | 100 |
|---|---|---|---|---|---|---|---|
| d4 ±0,3 | 58 | 66 | 79 | 89 | 123 | 143 | 168 |
| Anzahl der Klemmen pro Buchse | 1 | 1 | 1 | 1 | 2 | 2 | 2 |

Alle Maße in mm.

Änderungen bezüglich Konstruktion sowie Irrtum vorbehalten. Alle Angaben, Abbildungen und Preise unverbindlich.

Ausgabe 2006/05